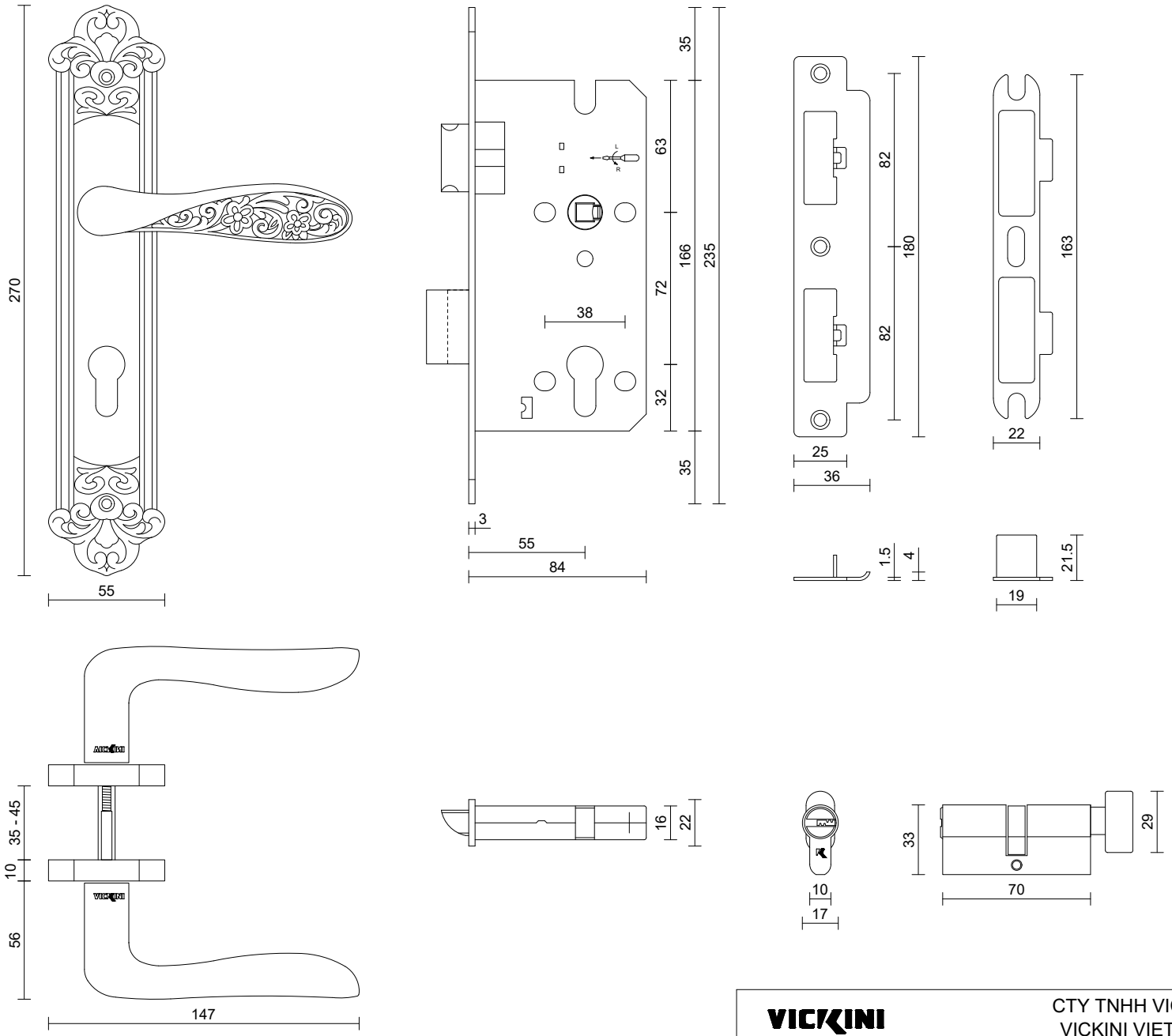

VICKINI	CTY TNHH VICKINI VIỆT NAM VICKINI VIET NAM CO., LTD				
Tỷ lệ Scale	Ngày vẽ Drawing day	Người vẽ Design	Phê duyệt Approved	Chất liệu Material	Khóa cửa phân thể VICKINI VICKINI Rosette lock
1:1				Nhôm Aluminium	35768.101