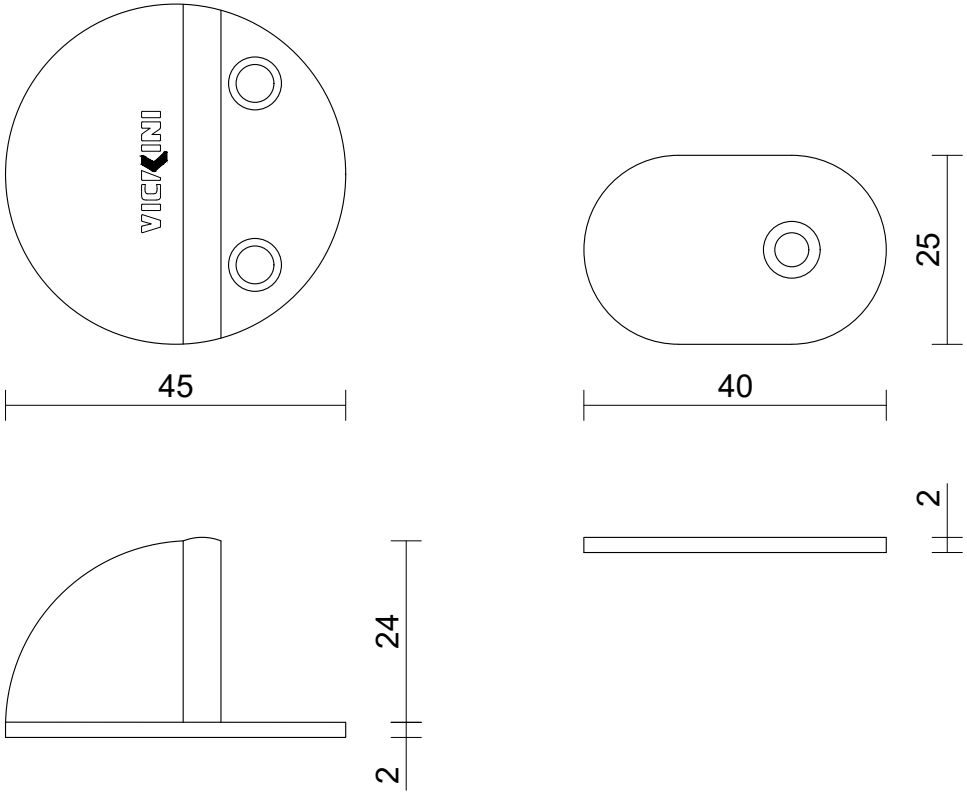

VICKINI	CTY TNHH VICKINI VIỆT NAM VICKINI VIET NAM CO., LTD				
Tỷ lệ Scale	Ngày vẽ Drawing day	Người vẽ Design	Phê duyệt Approved	Chất liệu Material	Chặn cửa VICKINI VICKINI Door stop
1:1	04/03/2026	Ng. Văn Hưng		SUS201	45804.001